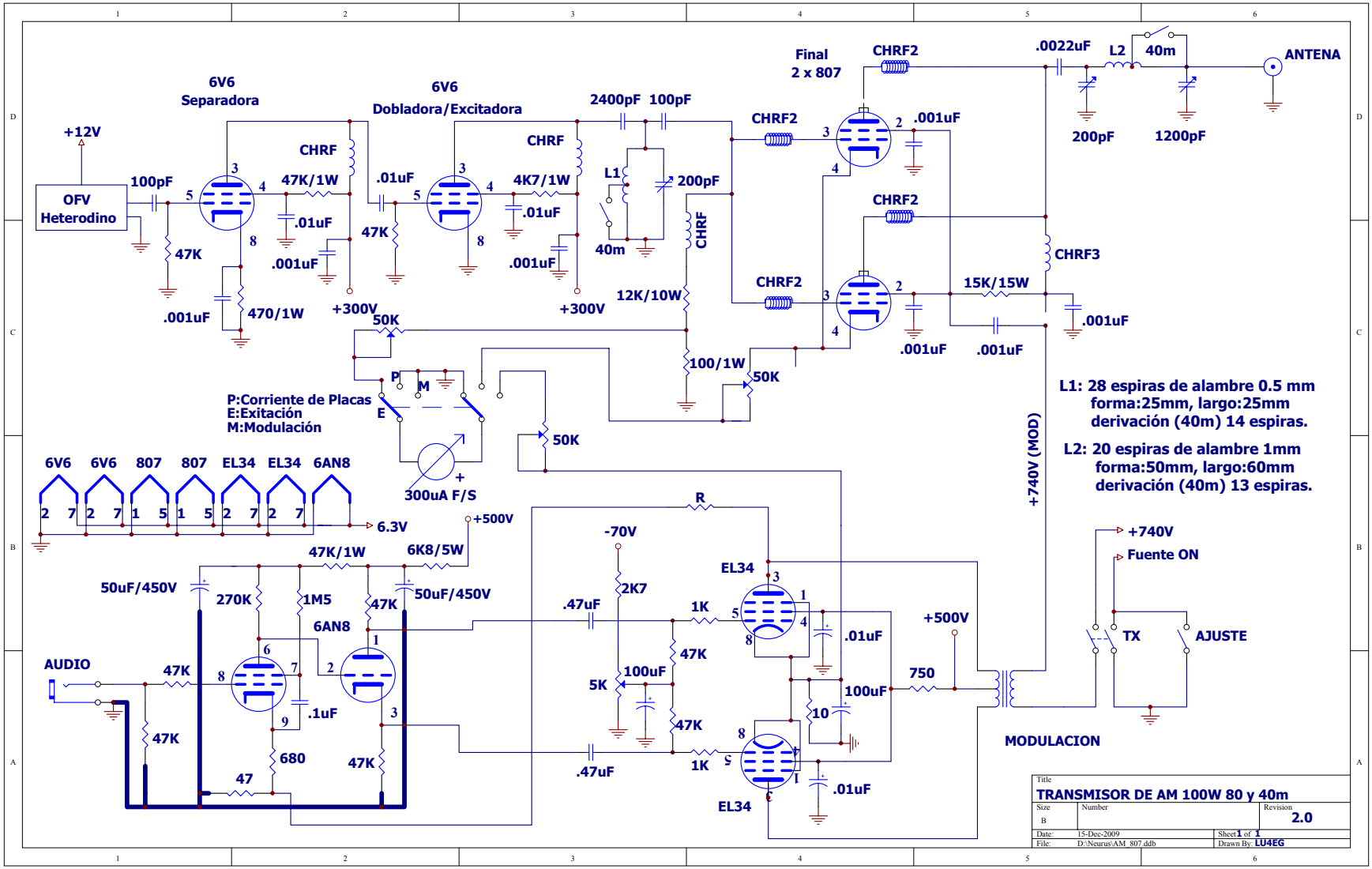
+12V
OFV
Heterodino
100pF
6V6
Separadora
47K
470/1W
.001uF
CHRF
47K/1W
.01uF
.001uF
+300V
6V6
Dobladora/Excitadora
.01uF
47K
CHRF
4K7/1W
.01uF
.001uF
+300V
2400pF
100pF
L1
40m
200pF
CHRF
12K/10W
100/1W
50K
50K
P
M
E
P:Corriente de Placas
E:Exitación
M:Modulación
300uA F/S
50K
Final
2 x 807
CHRF2
CHRF2
CHRF2
CHRF2
.001uF
.001uF
.001uF
.001uF
CHRF3
15K/15W
.001uF
.0022uF
L2
40m
200pF
1200pF
ANTENA
+740V (MOD)
L1: 28 espiras de alambre 0.5 mm
forma:25mm, largo:25mm
derivación (40m) 14 espiras.
L2: 20 espiras de alambre 1mm
forma:50mm, largo:60mm
derivación (40m) 13 espiras.
6V6 6V6 807 807 EL34 EL34 6AN8
6.3V
+500V
47K/1W
6K8/5W
50uF/450V
50uF/450V
270K
1M5
47K
6AN8
AUDIO
47K
47K
.1uF
680
47
47K
R
-70V
2K7
.47uF
.47uF
1K
1K
47K
47K
5K
100uF
EL34
EL34
.01uF
.01uF
100uF
10
+500V
750
MODULACION
+740V
Fuente ON
TX
AJUSTE
Title
TRANSMISOR DE AM 100W 80 y 40m
Size
B
Number
Revision
2.0
Date:
15-Dec-2009
Sheet 1 of 1
File:
D:\Neurus\AM_807.ddb
Drawn By: LU4EG